

CATALOGO PRODOTTI

ALLUMINIO **LEGNO** **PVC**

NOSTRI PRODOTTI



PVC

FINESTRE
PORTE
SISTEMI SCORREVOLI
CASSONETTO



LEGNO

FINESTRE
PORTE
SISTEMI SCORREVOLI
PERSIANE



LEGNO - ALU

FINESTRE
PORTE
SISTEMI SCORREVOLI



ALLUMINIO

FINESTRE
PORTE
SISTEMI SCORREVOLI
PERSIANE
TAPPARELLE

CERTIFICAZIONI



NOSTRI PARTNER



PRODUZIONE

PVC

MADE IN ITALY

Tecnologia robotica all'avanguardia di Graf Synergy per una saldatura dei profili in PVC senza compromessi.
La giunzione V-Perfect garantisce una precisione millimetrica e finiture esteticamente impeccabili, per risultati che non necessitano ulteriori lavorazioni.



V-PERFECT TECHNOLOGY



GRAFSYNERGY MACHINES FOR PERFECT WINDOWS

SISTEMA

VEKA PERFECTLINE

Classe: A
Camere: 5
Guarnizione: 2
Rinforzi in acciaio zincato

FERRAMENTA

ROTO NX
Rivestimento anticorrosione ROTO SIL

VETRO

Spessore: 24-40 mm
Bordo caldo: TGI / SWISSPACER





VP 70

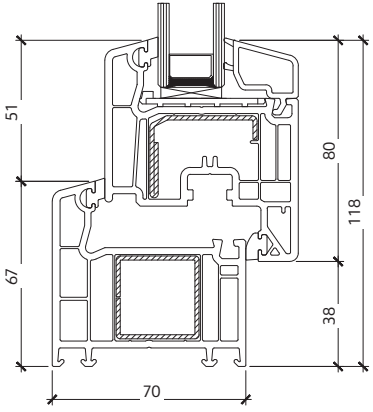

CARATTERISTICHE TECNICHE

ISOLAMENTO TERMICO		Uw = 1,2 W/m²K*
ISOLAMENTO ACUSTICO		fino a 48 dB
CLASSE DI RESISTENZA		fino a RC2

*valori calcolati su finestra rappresentativa di misure 1,23m x 1,48 m, Ug = 1,0 W/m²K, TGI / SWISSPACER



VP 70 R30

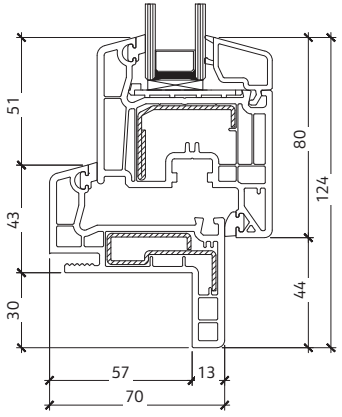



VP 70 R35

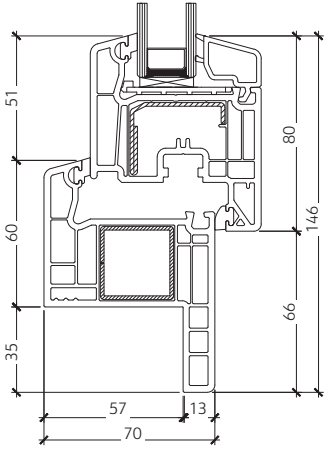





VP 70 R65

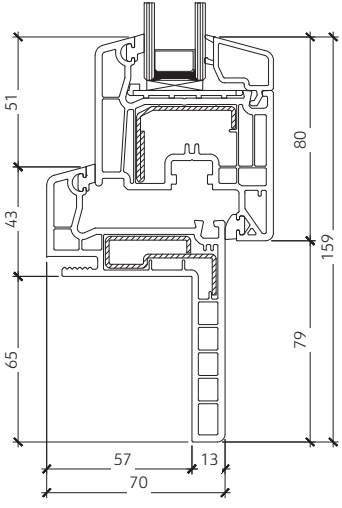

MONTANTE MOBILE STANDARD

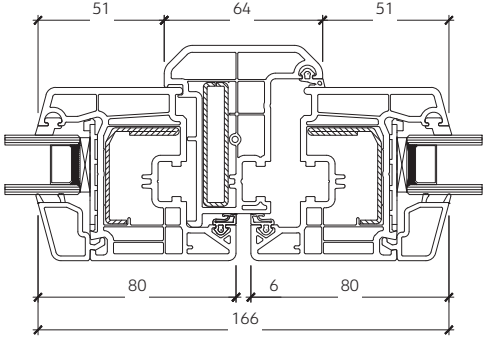



VP 70 SLIM



MANIGLIA
ASSIMETRICA



MANIGLIA
CENTRALE

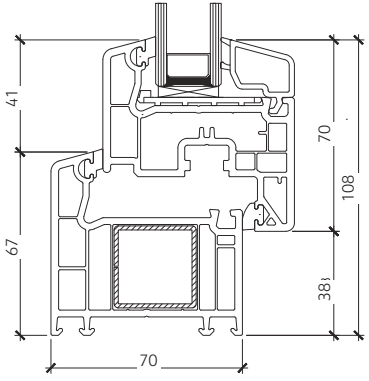

MONTANTE MOBILE SLIM ASSIMETRICO

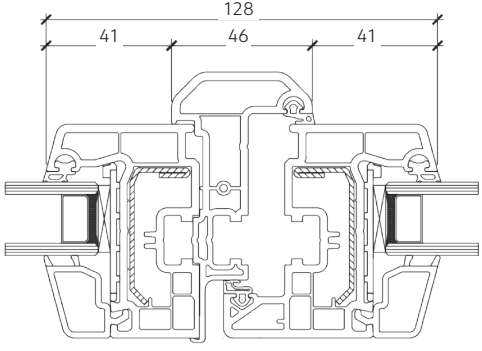

MONTANTE MOBILE SLIM CON LA MANIGLIA CENTRALE

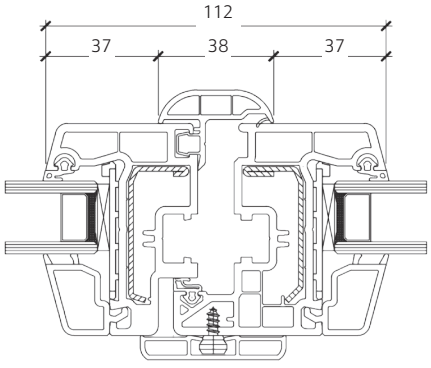

SISTEMA

VEKA SOFTLINE 76 MD

Classe: A
Camere: 5
Guarnizione: 3
Rinforzi in acciaio zincato

FERRAMENTA

ROTO NX
Rivestimento anticorrosione ROTO SIL

VETRO

Spessore: 24-48 mm
Bordo caldo: TGI / SWISSPACER



SILVERLINE 76

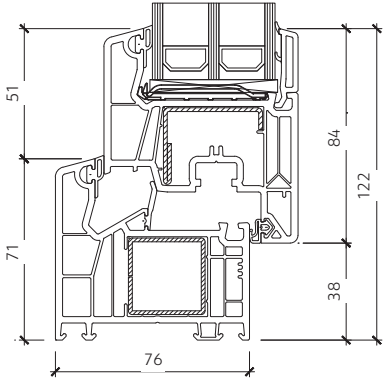

SOFTLINE 76 MD R65

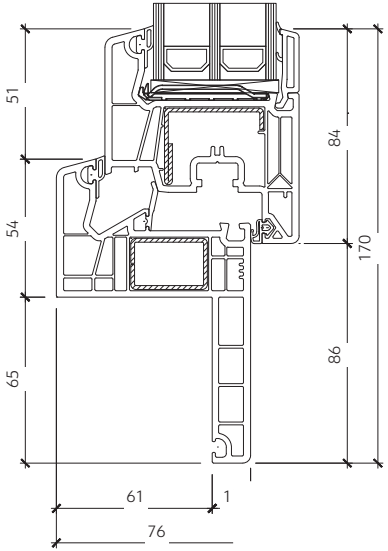

CARATTERISTICHE TECNICHE

ISOLAMENTO TERMICO		Uw = 0,77 W/m²K*
ISOLAMENTO ACUSTICO		fino a 48 dB
CLASSE DI RESISTENZA		fino a RC2

*valori calcolati su finestra rappresentativa di misure 1,23m x 1,48 m,
Ug = 0,5 W/m²K, TGI / SWISSPACER



SILVERLINE 76 SLIM

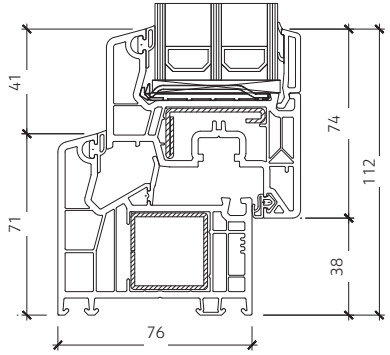

MONTANTE MOBILE SLIM
ASSIMETRICO

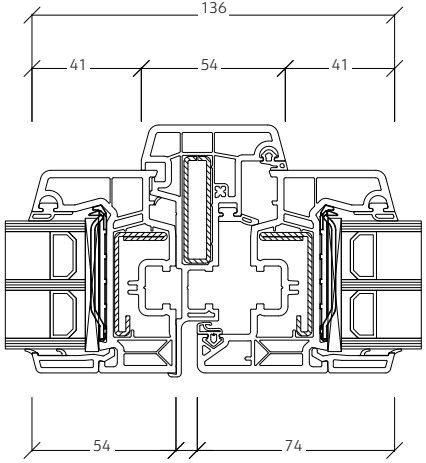

MONTANTE MOBILE SLIM
CON LA MANIGLIA CENTRALE

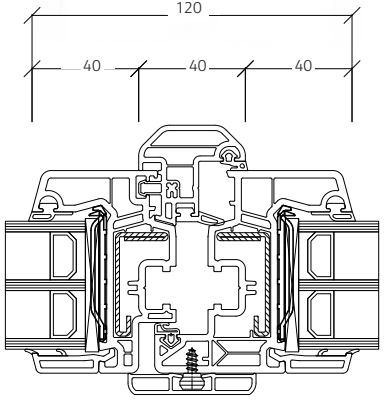

SISTEMA

VEKA SOFTLINE 82 MD

Classe: A
Camere: 7
Guarnizione: 3
Rinforzi in acciaio zincato

FERRAMENTA

ROTO NX
Rivestimento anticorrosione ROTO SIL

VETRO

Spessore: 24-54 mm
Bordo caldo: TGI / SWISSPACER



VP 82

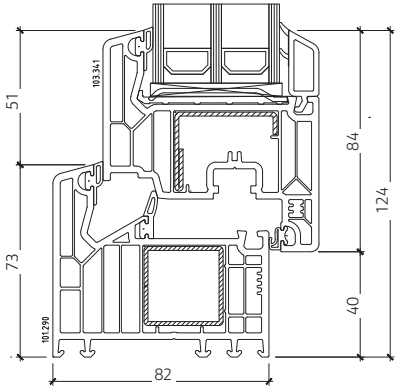

VP 82 R35

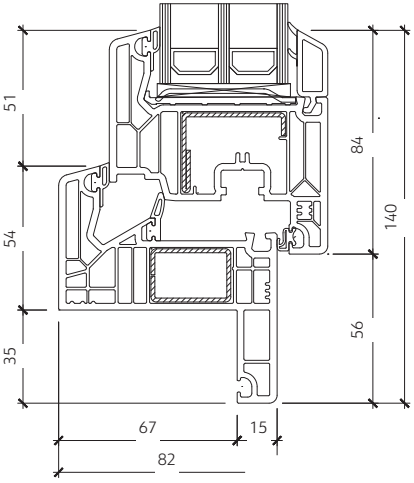

CARATTERISTICHE TECNICHE

ISOLAMENTO TERMICO		Uw = 0,75 W/m²K*
ISOLAMENTO ACUSTICO		fino a 48 dB
CLASSE DI RESISTENZA		RC2, RC3

*valori calcolati su finestra rappresentativa di misure 1,23m x 1,48 m, Ug = 0,5 W/m²K, TGI / SWISSPACER



VP 82 SLIM

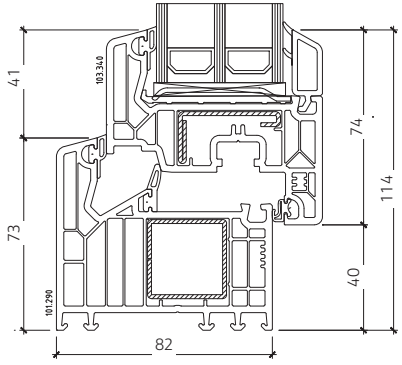

MONTANTE MOBILE SLIM ASSIMETRICO

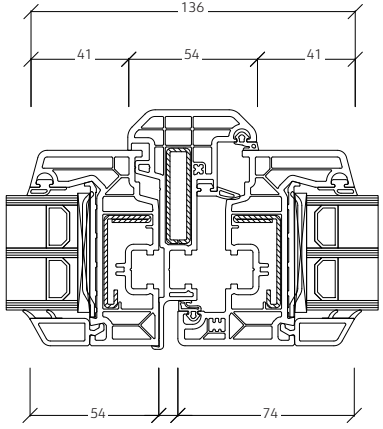

MONTANTE MOBILE SLIM CON LA MANIGLIA CENTRALE

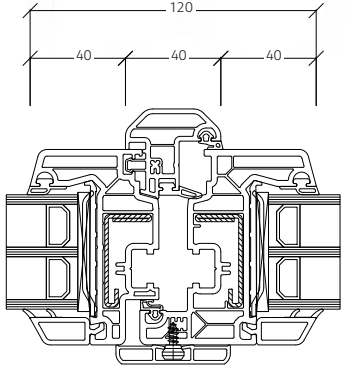

SISTEMA

VEKAMOVE 76

Classe: A
Camere: 7
Guarnizione: 3
Rinforzi in acciaio zincato

FERRAMENTA

ROTO Patio Lift
Scorrevole

VETRO

Spessore: 24-48 mm
Bordo caldo: TGI / SWISSPACER



VEKAMOVE 76

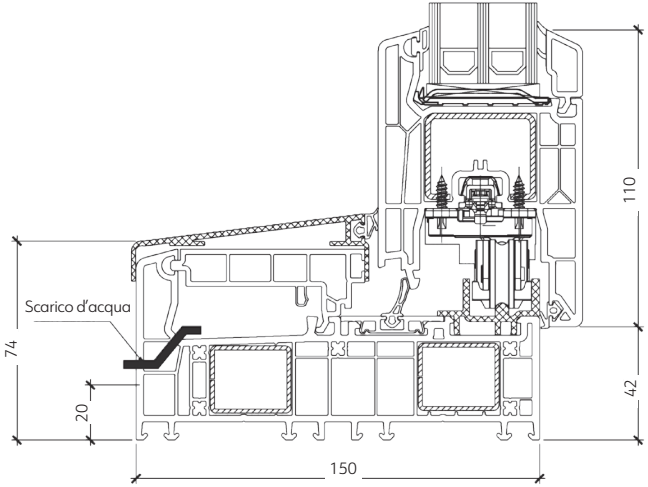

TIPOLOGIE DISPONIBILI



Schema A

SISTEMA

VEKAMOTION 82

Classe: A
Camere: 7
Guarnizione: 3
Rinforzi in acciaio zincato

FERRAMENTA

ROTO Patio Lift
Alzante scorrevole

VETRO

Spessore: 24-58 mm
Bordo caldo: TGI / SWISSPACER

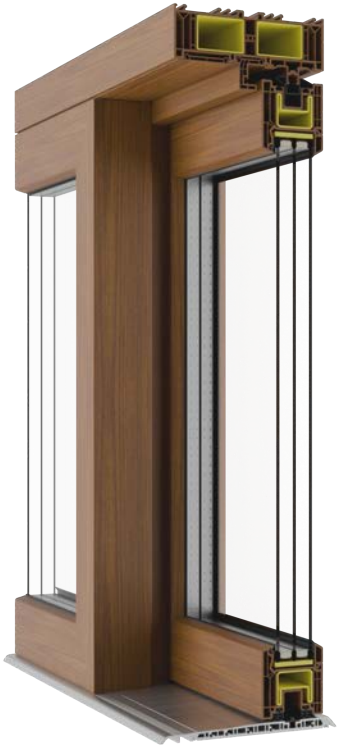

VEKAMOTION 82

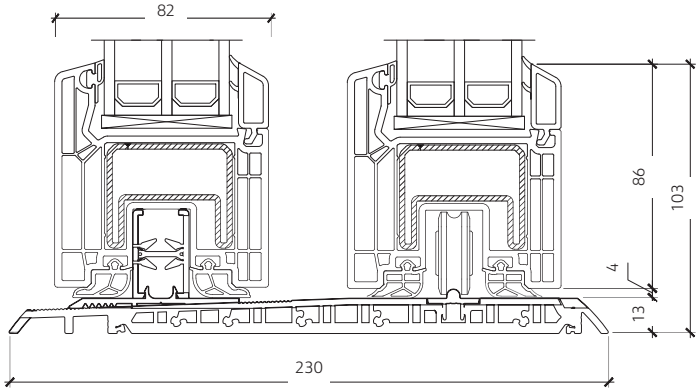

TIPOLOGIE DISPONIBILI



Schema A

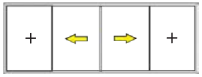

Schema C

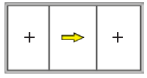

Schema C - variant

SISTEMA

DECEUNINCK ELEGANT

Classe: B
Camere: 7
Guarnizione: 3
Rinforzi in acciaio zincato

FERRAMENTA

ROTO NX
Rivestimento anticorrosione ROTO SIL

VETRO

Spessore: 24-58 mm
Bordo caldo: TGI / SWISSPACER



VP 80 PLATINUM DESIGN

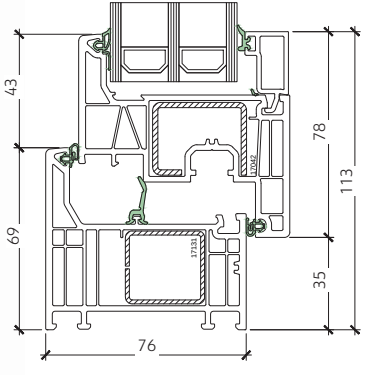

VP 80 R40 PLATINUM DESIGN

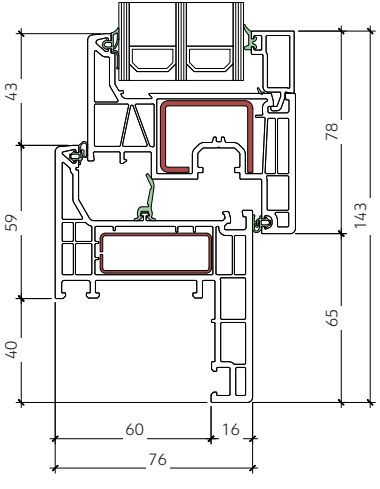

CARATTERISTICHE TECNICHE

ISOLAMENTO TERMICO		U = 0,75 W/m2K*
ISOLAMENTO ACUSTICO		fino a 48 dB
CLASSE DI RESISTENZA		RC2

*valori calcolati su finestra rappresentativa di misure 1,23 m x 1,48 m, Ug = 0,5 W/m²K, TGI / SWISSPACER

MONTANTE MOBILE STANDARD

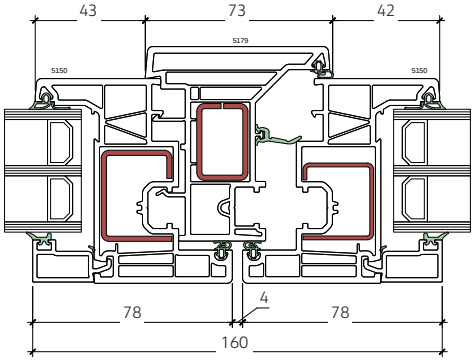

MONTANTE MOBILE SLIM ASSIMETRICO

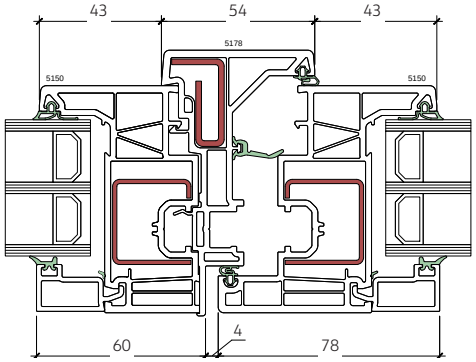

PORTAFINESTRA

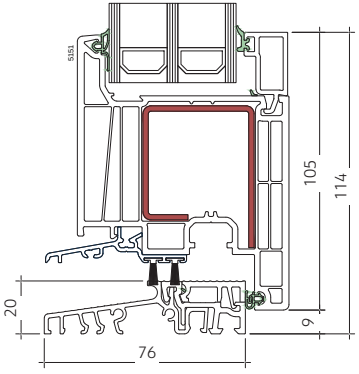

SISTEMA

DECEUNINCK

Classe: B
Camere: 5
Soglia: DECEUNICK 20 mm
Rinforzi in acciaio zincato

FERRAMENTA

ROTO Patio Lift
Alzante scorrevole

VETRO

Spessore: 26-50 mm
Bordo caldo: TGI / SWISSPACER



PLATINUM OPTIMA HS

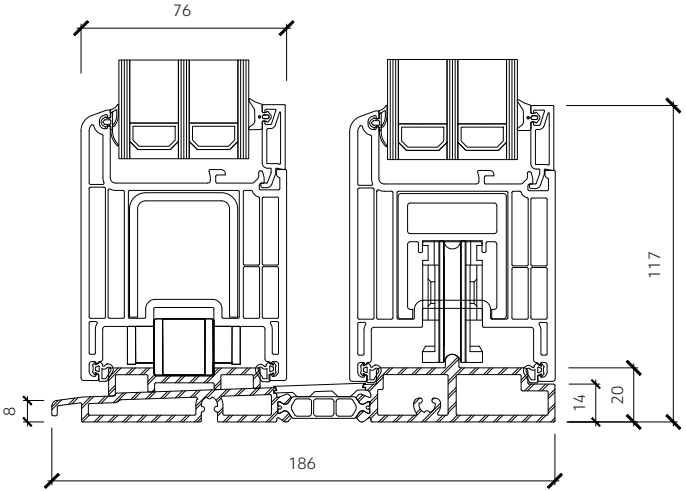

TIPOLOGIE DISPONIBILI

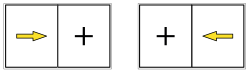

Schema A

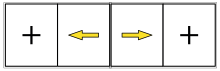

Schema C - variant

PRODUZIONE

LEGNO

MADE IN ITALY

La tecnologia CNC più avanzata d'Europa al servizio della qualità dei nostri infissi in legno: un connubio perfetto tra precisione e artigianalità.
I sistemi: Working Process, Rovere Biesse e Weinig Conturex ci permettono di realizzare infissi impeccabili.

Legno con certificazione FSC® e PEFC™
- maggiori informazioni su richiesta



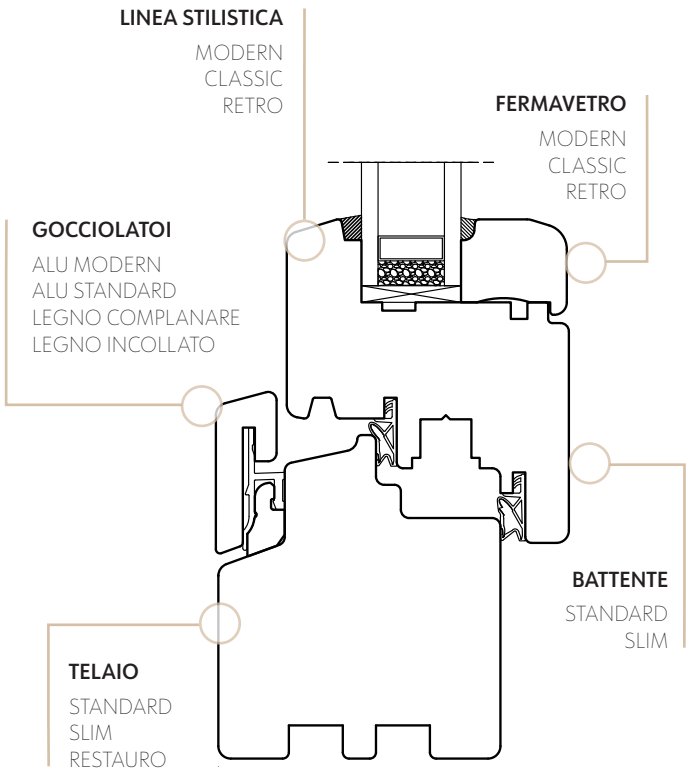

TIPI GOCCIOLATOI



ALLUMINIO MODERN



ALLUMINIO STANDARD



LEGNO COMPLANARE



LEGNO INCOLLATO

STILISTICA LEGNO

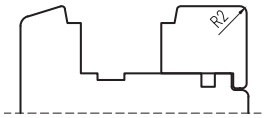

LINEA CLASSIC
FERMAVETRO MODERN



LINEA CLASSIC
FERMAVETRO CLASSIC



LINEA SOFTLINE
FERMAVETRO CLASSIC

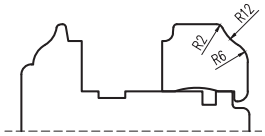

LINEA RETRO
FERMAVETRO RETRO

INGLESINE

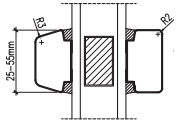

ESTERNO CLASSIC
INTERNO MODERN

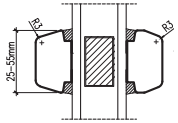

ESTERNO CLASSIC
INTERNO CLASSIC

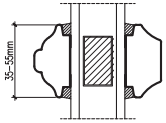

ESTERNO RETRO
INTERNO RETRO

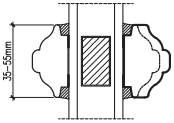

ESTERNO RETRO
INTERNO RETRO FR

TIPI DEI TELAI

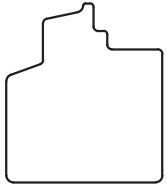

TELAIO LISCIO

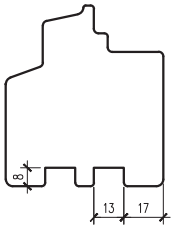

TELAIO FRESATO

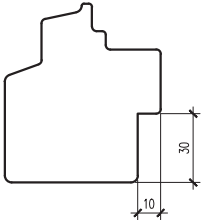

TELAIO PER
CONTRODAVANZALE

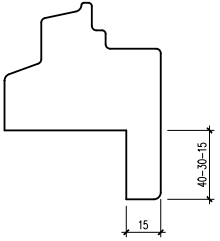

TELAIO DA RESTAURO

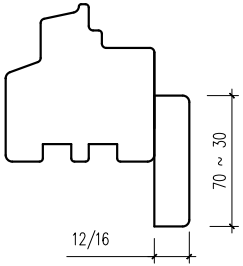

TELAIO CON COPRIFILO

SISTEMA	Profondità: 68 mm Sezione: standard, slim Telaio: standard, restauro R15/30/40
TIPI DI LEGNO	Pino, Meranti, Quercia (Rovere), Larice
FERRAMENTA	ROTO NX Rivestimento anticorrosione ROTO SIL
VETRO	Spessore: 26-34 mm Bordo caldo: TGI / SWISSPACER
ISOLAMENTO TERMICO	Uw = 1,1 W/m²K*

*valori calcolati su una finestra di misure 1,23m x 1,48 m, Ug = 0,8 W/m²K SWISSPACER

LINEA CLASSIC

VD 68

GOCCIOLATOIO IN ALLUMINIO **MODERN**



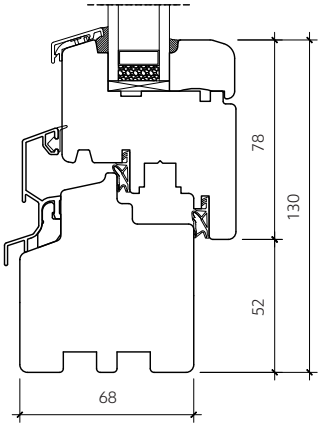

VD 68

GOCCIOLATOIO IN ALLUMINIO **STANDARD**



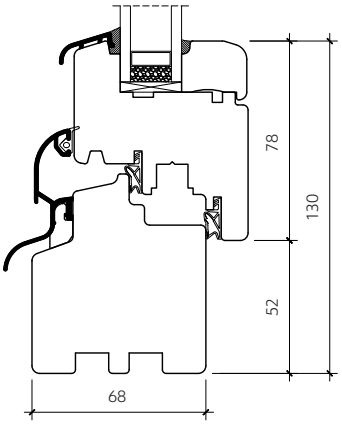



LINEA CLASSIC



VD 68

GOCCIOLATOIO IN LEGNO

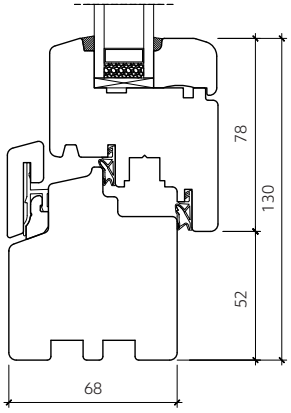

VD 68 SLIM

GOCCIOLATOIO IN LEGNO

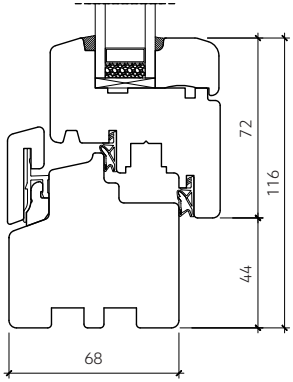

VD 68 R15/30/40

GOCCIOLATOIO IN LEGNO

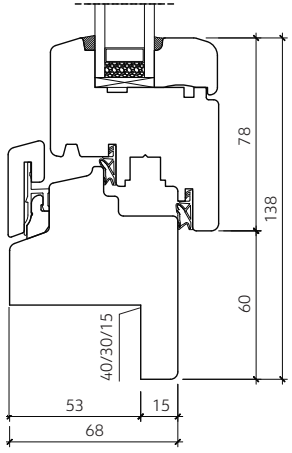

SISTEMA

Profondità: 78 mm
Sezione: standard, slim
Telaio: standard, restauro R15/30/40

TIPI DI LEGNO

Pino, Meranti, Quercia (Rovere), Larice

FERRAMENTA

ROTO NX
Rivestimento anticorrosione ROTO SIL

VETRO

Spessore: 36-44 mm
Bordo caldo: TGI / SWISSPACER

ISOLAMENTO TERMICO

Uw = 0,87 W/m²K*

*valori calcolati su una finestra di misure 1,23m x 1,48 m, Ug = 0,6 W/m²K SWISSPACER

LINEA CLASSIC



VD 78

GOCCIOLATOIO IN LEGNO

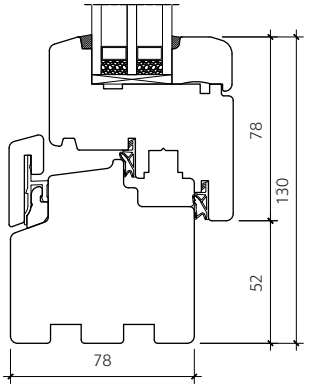

VD 78 SLIM

GOCCIOLATOIO IN LEGNO

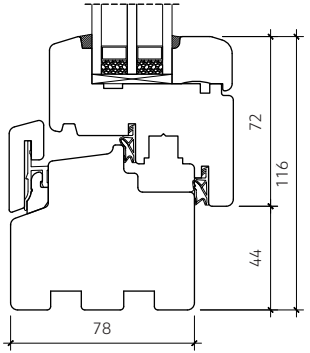

VD 78 R15/30/40

GOCCIOLATOIO IN LEGNO

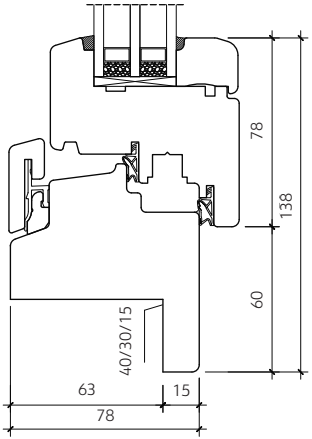



MONTANTE MOBILE
MANIGLIA ASSIMETRICA

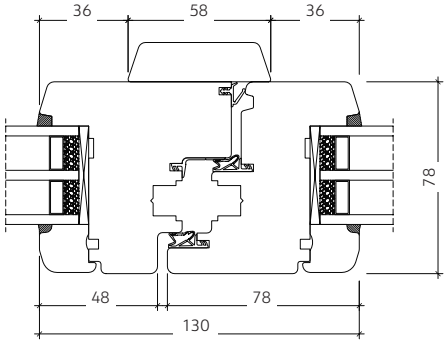

MONTANTE MOBILE
MANIGLIA CENTRALE

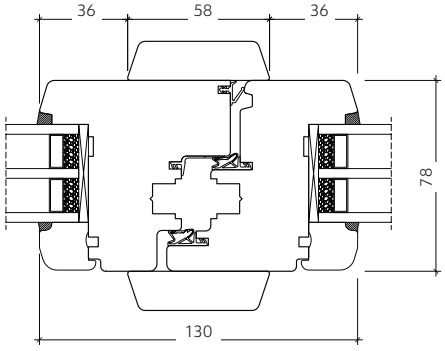

PORTAFINESTRA?

SISTEMA	Profondità: 92 mm Sezione: standard, slim Telaio: standard, restauro R15/30/40
TIPI DI LEGNO	Pino, Meranti, Quercia (Rovere), Larice
FERRAMENTA	ROTO NX Rivestimento anticorrosione ROTO SIL
VETRO	Spessore: 48-58 mm Bordo caldo: TGI / SWISSPACER
ISOLAMENTO TERMICO	Uw = 0,78 W/m²K*

*valori calcolati su una finestra di misure 1,23m x 1,48 m, Ug = 0,5 W/m²K SWISSPACER



VD 92

GOCCIOLATOIO IN LEGNO

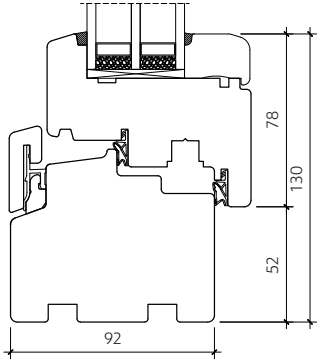

VD 92 SLIM

GOCCIOLATOIO IN LEGNO

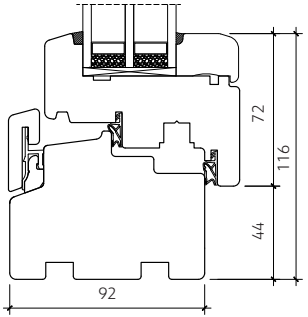

VD 92 R15/30/40

GOCCIOLATOIO IN LEGNO

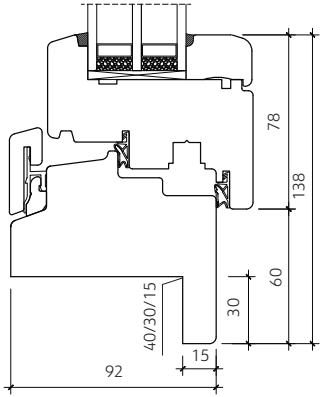

SISTEMA	**VD 68 HS**	**VD 78 HS**	**VD 92 HS**
Profondità	175 mm	184 mm	212 mm
Anta	68 mm	78 mm	92 mm
VETRO	26-34 mm	36-44 mm	48-58 mm
	Bordo caldo:	TGI / SWISSPACER	
TIPI DI LEGNO	Pino, Meranti, Quercia (Rovere), Larice		

FERRAMENTA	SIEGENIA PORTAL HS Alzante scorrevole
SOGLIA	SIEGENIA ECO PASS R 25 mm



VD 68/78/92 HS

TIPOLOGIE DISPONIBILI

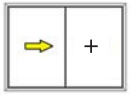

Schema A

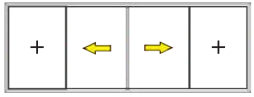

Schema C

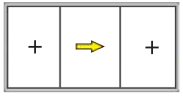

Schema G

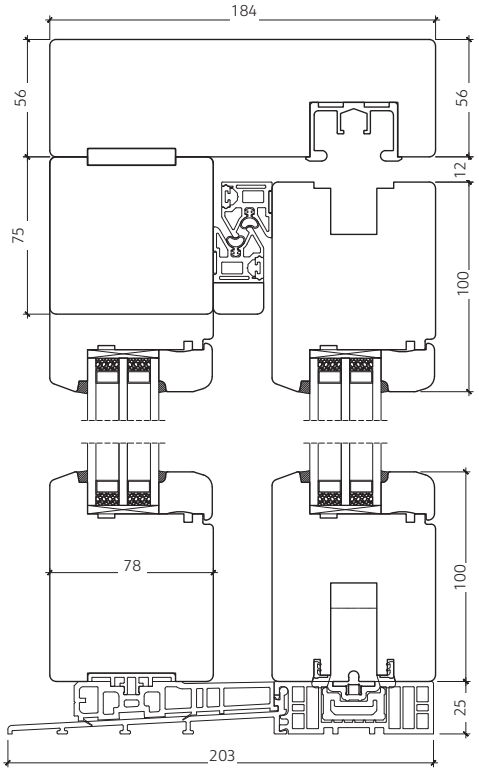

SEZIONE VD 78 HS

SISTEMA	Legno-alluminio
	Profondità: 68/86 mm Telaio: Standard (86 mm), Restauro R15/30/40 (66 mm)
COSTRUZIONE	Legno: Pino, Meranti, Quercia, Larice Alluminio: ALURON CLASSIC (18 mm)
FERRAMENTA	ROTO NX Rivestimento anticorrosione ROTO SIL
VETRO	Spessore: 24-44 mm (vetro doppio, triplo) Bordo caldo: TGI / SWISSPACER
ISOLAMENTO TERMICO	Uw = 0,91 W/m²K*

*valori calcolati su una finestra di misure 1,23m x 1,48 m, Ug = 0,6 W/m²K SWISSPACER



VDA 68

CLASSIC 68/86

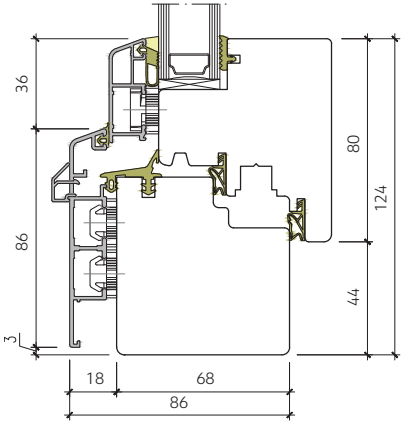

VDA 68 R15/30/40

CLASSIC 68/86

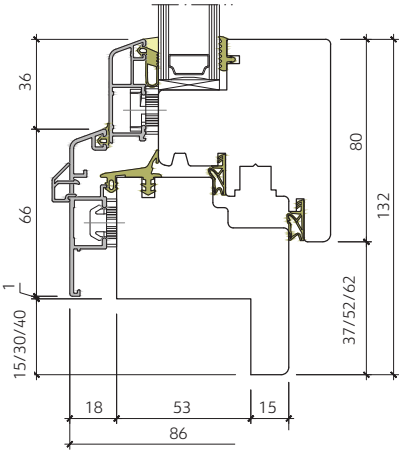

VDA 68
CLASSIC 68/86

MONTANTE MOBILE

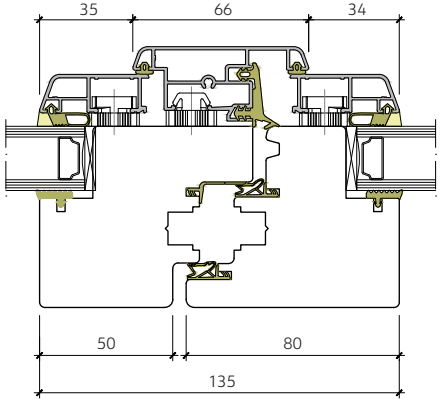

VDA 68
CLASSIC 68/86

PORTAFINESTRA

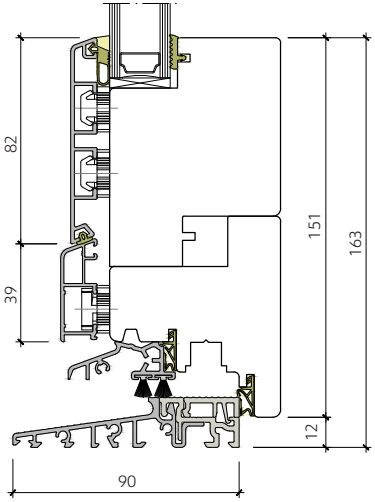

VDA 68
CLASSIC 68/86

PORTA

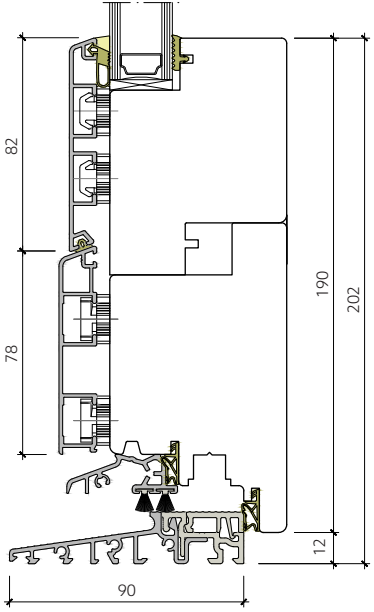

SISTEMA	Legno-alluminio
	Profondità: 68/81 mm Telaio: Standard (86 mm), Restauro R15/30/40 (66 mm)
COSTRUZIONE	Legno: Pino, Meranti, Quercia, Larice Alluminio: ALURON QUADRAT (13 mm)
FERRAMENTA	ROTO NX Rivestimento anticorrosione ROTO SIL
VETRO	Spessore: 24-44 mm (vetro doppio, triplo) Bordo caldo: TGI / SWISSPACER
ISOLAMENTO TERMICO	Uw = 0,91 W/m²K*

*valori calcolati su una finestra di misure 1,23m x 1,48 m, Ug = 0,6 W/m²K SWISSPACER



VDA 68

QUADRAT 68/81

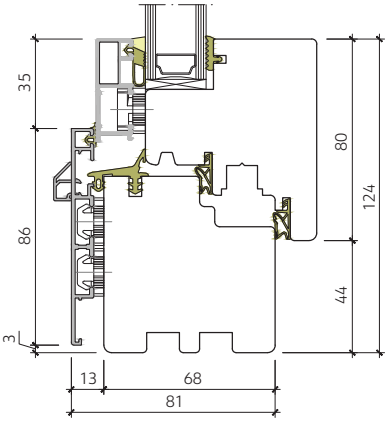

VDA 68 R15/30/40

QUADRAT 68/81

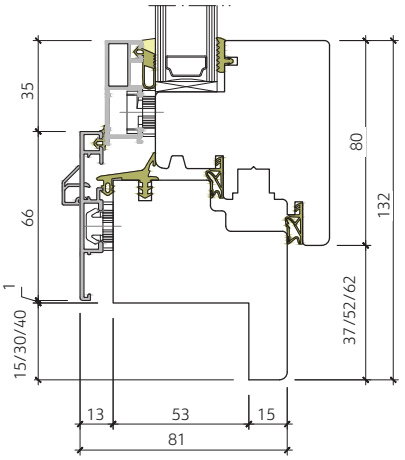

VDA 68
QUADRAT 68/81

MONTANTE MOBILE

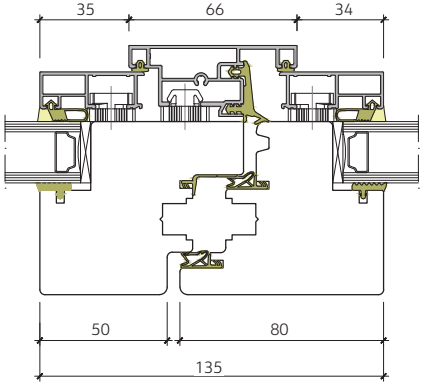

VDA 68
QUADRAT 68/81

PORTAFINESTRA

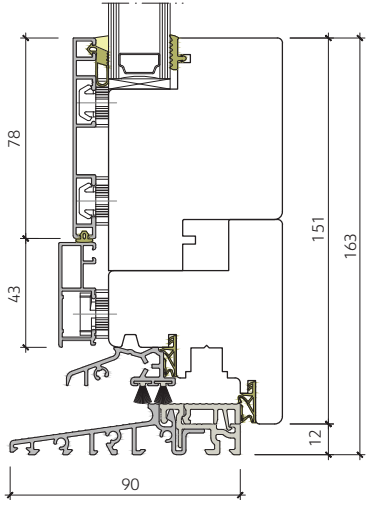

VDA 68
QUADRAT 68/81

PORTA

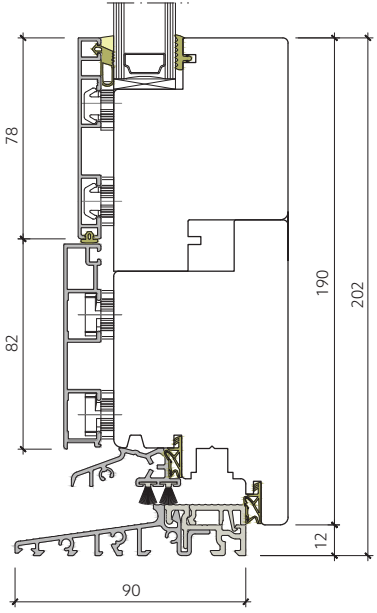

SISTEMA	Legno-alluminio
COSTRUZIONE	Profondità: 68/81 mm Telaio: Standard (86 mm), Restauro R15/30/40 (66 mm) Legno: Pino, Meranti, Quercia, Larice Alluminio: ALURON QUADRAT FB (13 mm)
FERRAMENTA	ROTO NX Rivestimento anticorrosione ROTO SIL
VETRO	Spessore: 34-58 mm Bordo caldo: TGI / SWISSPACER
ISOLAMENTO TERMICO	Uw = 0,85 W/m²K*

*valori calcolati su una finestra di misure 1,23m x 1,48 m, Ug = 0,5 W/m²K SWISSPACER



VDA 68

QUADRAT FB 68/81

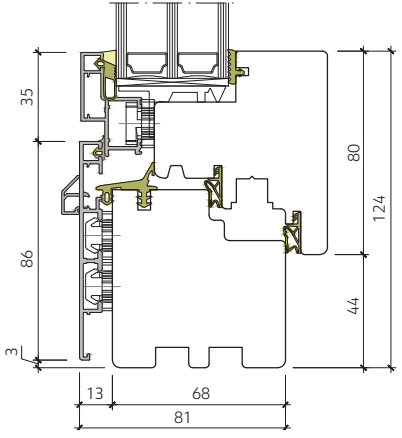

VDA 68 R15/30/40

QUADRAT FB 68/81

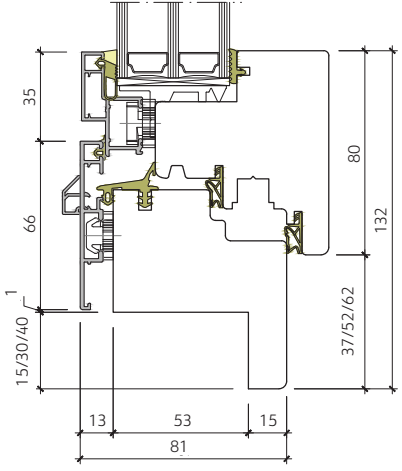

VDA 68
QUADRAT FB 68/81

MONTANTE MOBILE

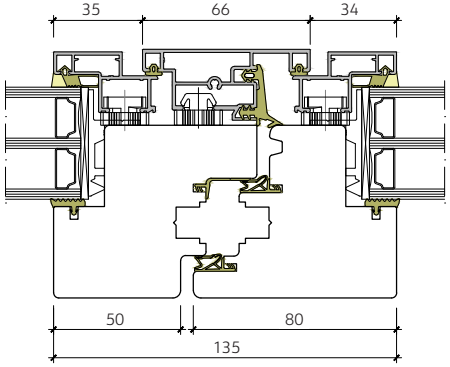

VDA 68
QUADRAT FB 68/81

PORTAFINESTRA

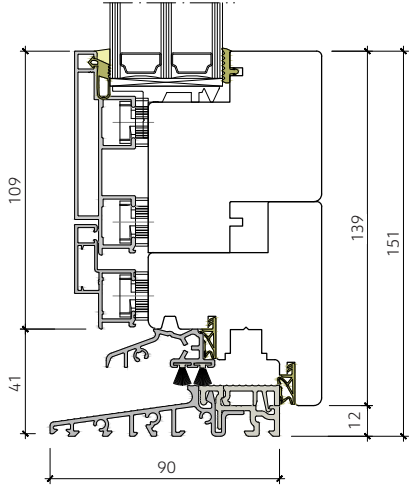

VDA 68
QUADRAT FB 68/81

PORTA

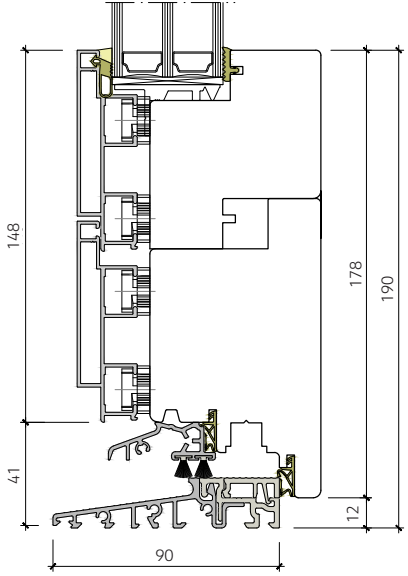

SISTEMA

aluron ALUMINIUM SYSTEMS

Legno-alluminio

Profondità: 78/96 mm
Telaio: Standard (86 mm),
Restauro R15/30/40 (66 mm)

COSTRUZIONE

Legno: Pino, Meranti, Quercia, Larice
Alluminio: ALURON CLASSIC (18 mm)

FERRAMENTA

ROTO NX
Rivestimento anticorrosione ROTO SIL

VETRO

Spessore: 42-54 mm
Bordo caldo: TGI / SWISSPACER

ISOLAMENTO TERMICO

Uw = 0,81 W/m²K*

*valori calcolati su una finestra di misure 1,23m x 1,48 m, Ug = 0,5 W/m²K SWISSPACER



VDA 78

CLASSIC 78/96

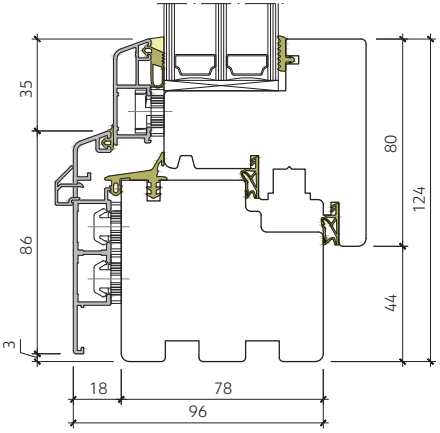

VDA 78 R15/30/40

CLASSIC 78/96

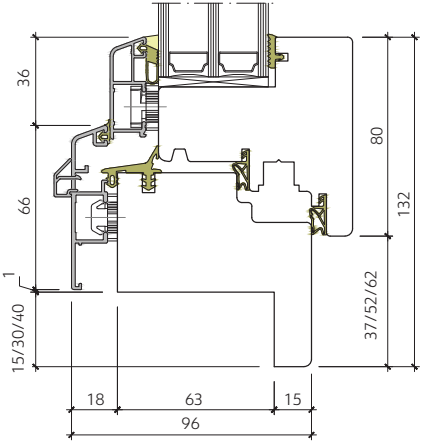

SISTEMA

aluron ALUMINIUM SYSTEMS

Legno-alluminio

Profondità: 78/91 mm
Telaio: Standard (86 mm),
Restauro R15/30/40 (66 mm)

COSTRUZIONE

Legno: Pino, Meranti, Quercia, Larice
Alluminio: ALURON QUADRAT (13 mm)

FERRAMENTA

ROTO NX
Rivestimento anticorrosione ROTO SIL

VETRO

Spessore: 42-54 mm
Bordo caldo: TGI / SWISSPACER

ISOLAMENTO TERMICO

Uw = 0,81 W/m²K*

*valori calcolati su una finestra di misure 1,23m x 1,48 m, Ug = 0,5 W/m²K SWISSPACER



VDA 78

QUADRAT 78/91

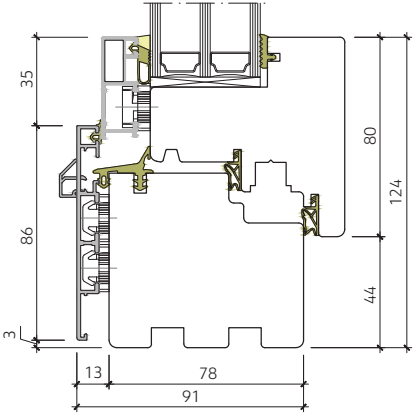

VDA 78 R15/30/40

QUADRAT 78/91

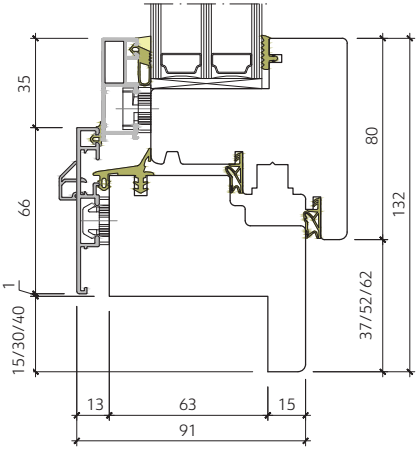

PRODUZIONE

ALLUMINIO

MADE IN ITALY

Nuovo capannone per la lavorazione dell'alluminio di 2500m, dotato di un'esclusiva linea di lavorazione a controllo numerico FOM Industrie LMX 650, la più avanzata in Europa.

FomIndustrie
Aluminium Working Machinery





SISTEMA

ALUPROF ALUMINIUM SYSTEMS

PORTE E FINESTRE

	MB-79N FINESTRE	**MB-79N PORTE**
Profondità telaio:	70 mm	70 mm
Profondità anta:	79 mm	70 mm
Spessore vetro:	telaio: 1,5 – 54 mm anta: 10,5 – 63 mm	anta: 1,5 – 54 mm

ISOLAMENTO TERMICO

Uw a partire da 0,64 W/(m²K)
Uf a partire da 0,83 W/(m²K)



MB 79N FINESTRA

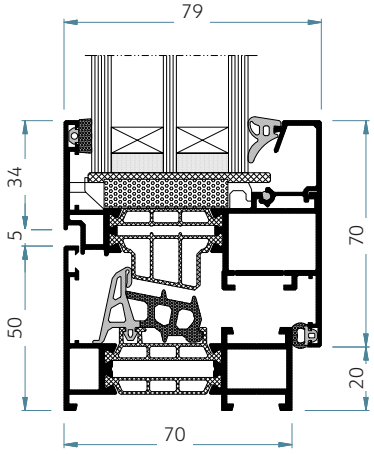

MB 79N PORTA

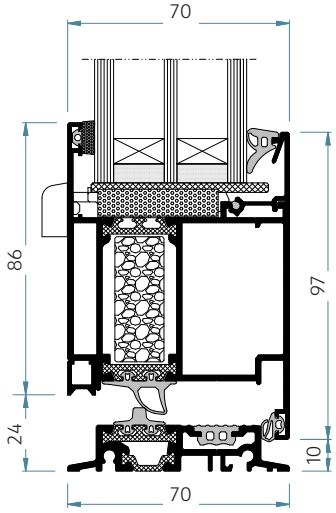

SISTEMA

ALUPROF ALUMINIUM SYSTEMS

PORTE ALZANTI - SCORREVOLI

MB-77HS / MB-77HS HI

Profondità telaio: 174 mm (profilo a 2 binari) e 271 mm (profilo a 3 binari)
Profondità anta: 77mm
Spessore vetro: 13.5 – 58.5 mm

ISOLAMENTO TERMICO

Uw a partire da 0.84 W/(m²K)



MB 77 HS

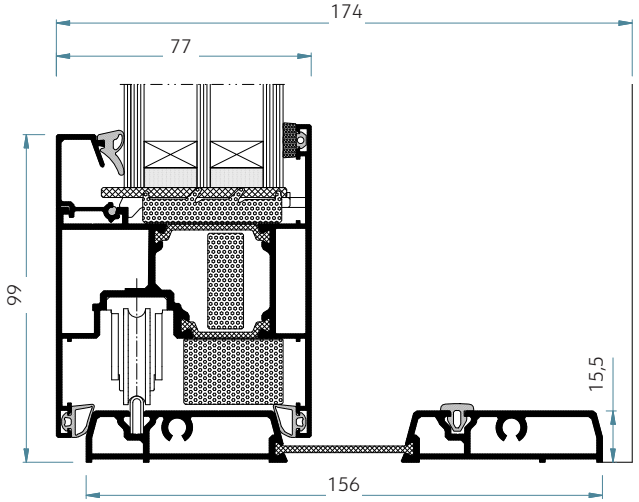

TIPOLOGIE DIPONIBILI

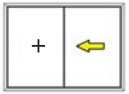

Schema A

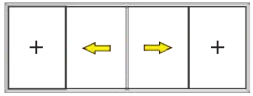

Schema C

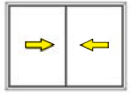

Schema D

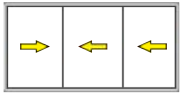

Schema D+G

SISTEMA

aluron ALUMINIUM SYSTEMS

PORTE E FINESTRE

AS 75 FINESTRE

Profondità telaio:	70 mm
Profondità anta:	75 mm
Spessore vetro:	16-66 mm

ISOLAMENTO TERMICO

Uw a partire da 0.6 W/(m²K)

*valori calcolati su una finestra di misure 1,23m x 1,48 m, Ug = 0,5 W/m²K SWISSPACER

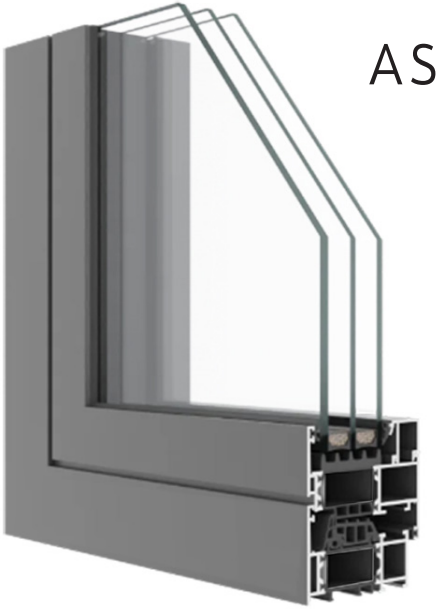

AS 75 FINESTRA

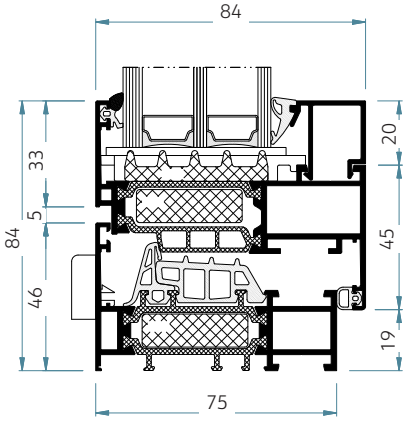

AS 75 PORTA

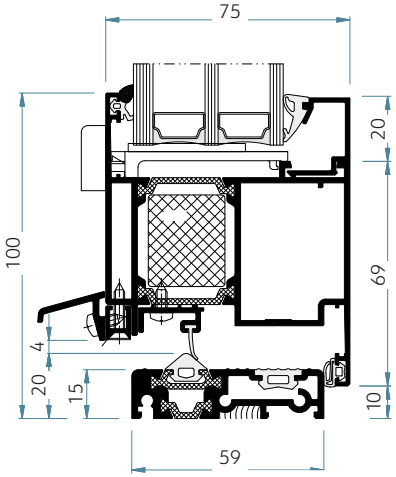

SISTEMA

aluron ALUMINIUM SYSTEMS

PORTE ALZANTI - SCORREVOLI

AS178 PRO SLIM, SLIM LINE, ULTRAL SLIM

Profondità telaio: 178 mm
Profondità anta: 78 mm
Spessore vetro: 24-59 mm

ISOLAMENTO TERMICO

Uw a partire da 0.7 W/(m²K)

AS 178 HS PRO SLIM

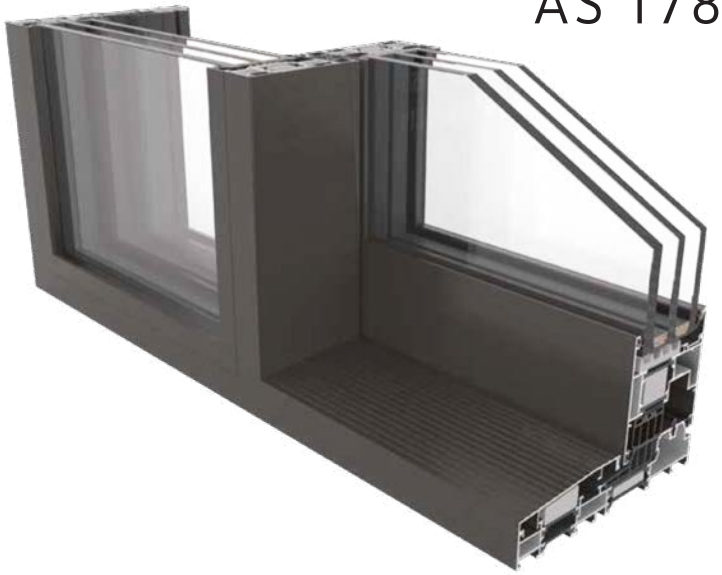

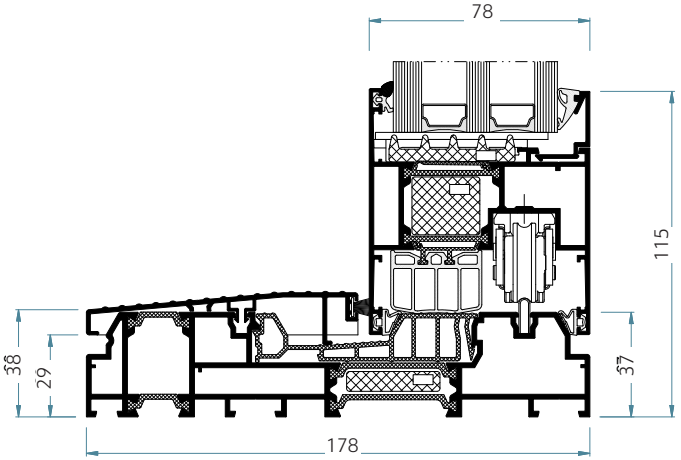

NODO CENRALE
STANDART

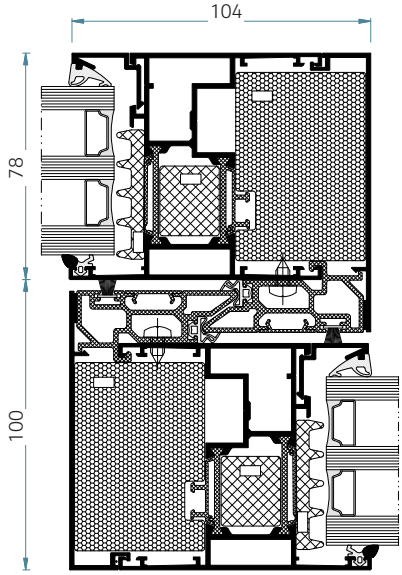

NODO CENRALE
SLIM LINE

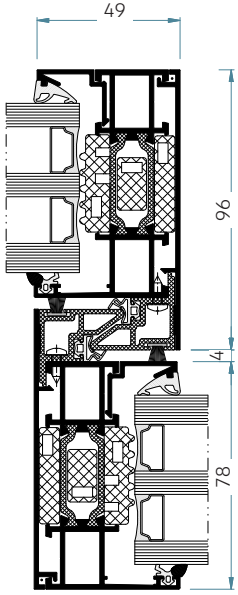

NODO CENRALE
ULTRA SLIM

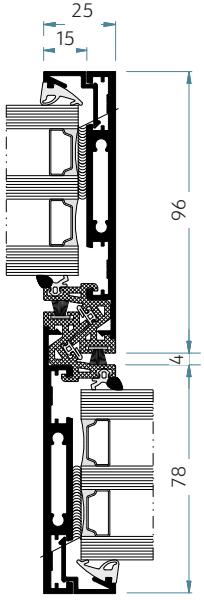

SISTEMA

deceuninck

Il cassonetto è una tipica soluzione italiana finalizzata alla copertura del vano avvolgibile posizionato sopra la finestra.

CASSONETTO



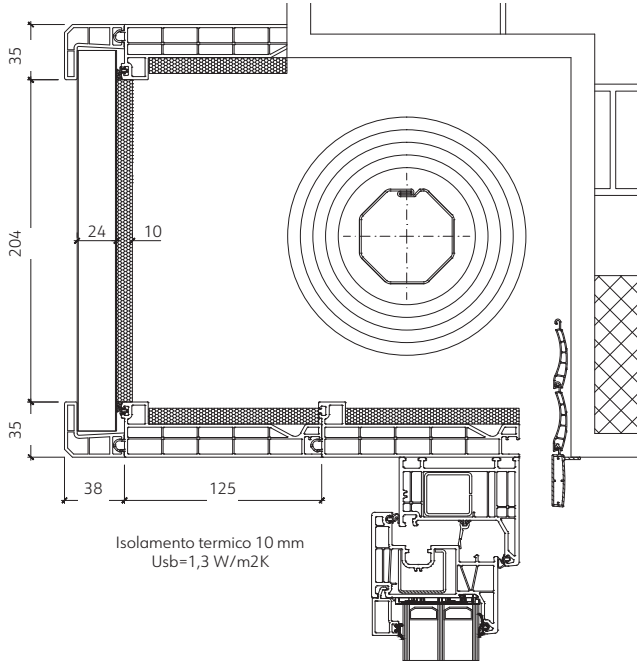

Isolamento termico 10 mm
Usb=1,3 W/m2K

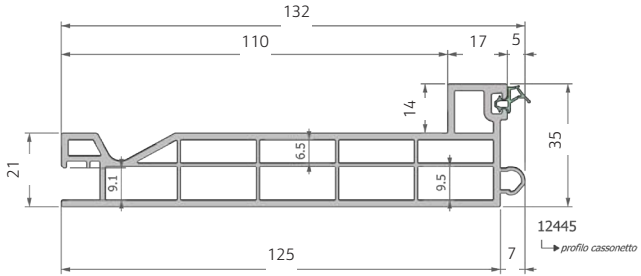

SIERATEC

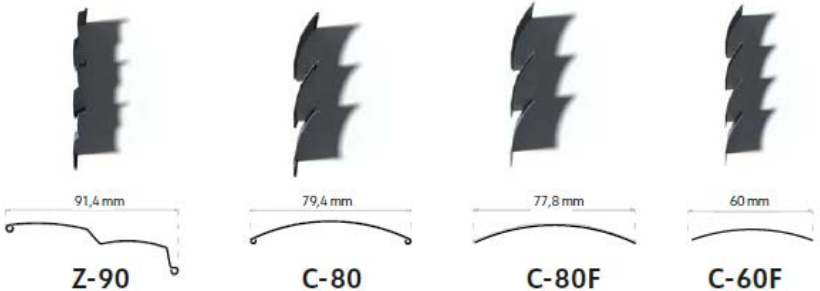

	Z-90	C-80	C-80F	C-60F
PROFIL	z uszczelką	pozwalający na „manipulowanie" światłem	płaski - niski pakiet	płaski - niski pakiet
PROWADNIKI	stalowe	nitowane PCV	stalowe	stalowe
ZAKRES PRACY LAMELI	do 90°	do 180°	do 90°	do 90°
				MINIMALNA GŁĘBOKOŚĆ ZABUDOWY

MONTAŻ ADAPTACYJNY



Montaż na fasadę

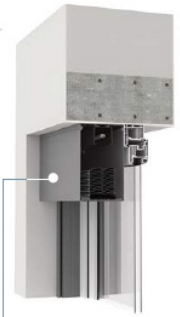

Montaż w świetle okna



Montaż w świetle okna pod klinkier/tynk

SISTEMA

CORTIZO

PERSIANE ALLUMINIO
Lamelle: fisse, orientabili, panello sandwich a doghe con lamelle verticali.
Possibilità di apertura:
battente, scorrevole, a libro.

SEZIONI

Telaio standard: 41 mm
Telaio col profilo di copertura:
36 mm | 30 mm, anta – 60 mm

SPESSORE PROFILO

Finestra – 1,3 mm
Porta 1,5 mm

CARATTERISTICHE TECNICHE

Resistenza al vento:
UNE 13659:2004 CLASE 5

COLORI DISPONIBILI

Colori RAL,
colori EFETTO LEGNO



PERSIANE

TAMIZ

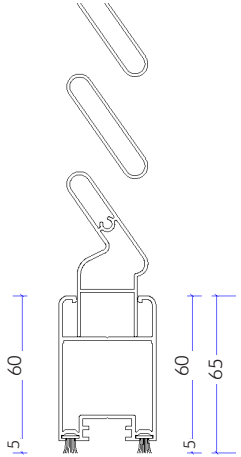

TELAIO STANDARD

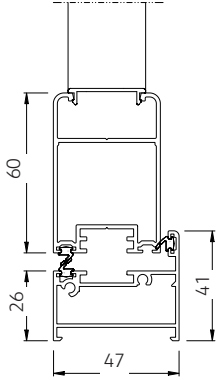

TELAIO PROFILO DI COPERTURA

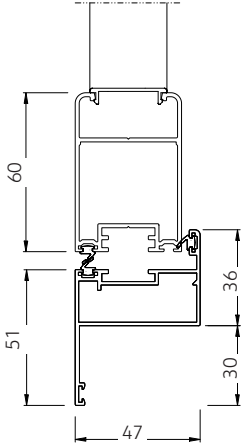

SISTEMA

ALUPROF ALUMINIUM SYSTEMS

PERESIANE ALLUIMIO
Lamelle: fisse
Possibilità di apertura:
battente, scorrevole, a libro.

SEZIONI

Altezza anta - 70 mm,
Spessore anta - 32 mm

MONTAGGIO

Su cardini al muro
(adatto al montaggio su cappotto termico)

COLORI DISPONIBILI

Colori RAL,
colori EFETTO LEGNO



PERSIANE

MB SUNSHADES

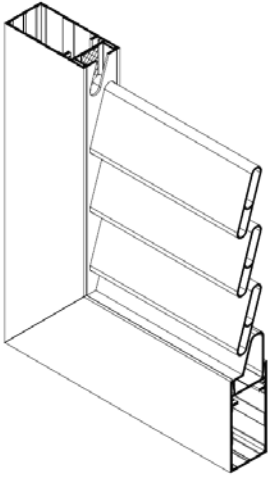

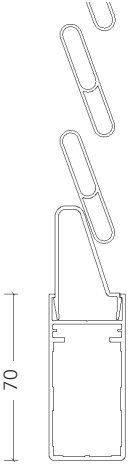

INVESTI IN ELEGANZA E QUALITÀ
PORTE, FINESTRE E SISTEMI SCORREVOLI

La presente pubblicazione ha carattere promozionale e non costituisce un'offerta ai sensi dell'articolo 66 del Codice Civile. La direzione si riserva il diritto di apportare modifiche e miglioramenti ai prodotti presentati in questo catalogo. Edizione 2025.